

eOne MF

МЕМБРАННЫЕ ДОЗИРУЮЩИЕ НАСОСЫ серии

eOne

eOne – настенное крепление
внешние размеры - 200x130.7x135.5 мм

eOne PLUS



Новая серия eOne представляет собой новую эру в развитии производства дозирующего оборудования ETATRON D.S. Технические характеристики eOne обеспечивают надежное и эффективное решение в сферах химического дозирования и обработки воды.

Основные особенности дозирующих насосов серии **eOne MA-MF-PLUS**:
- Высокая частота впрыска реагента 300 имп/мин.
- Система контроля изменения выходного потока по отношению к колебаниям противодавления.
- Система регулируемой мощности, в зависимости от противодавления в системе (обычное потребление - 26 Вт при максимальной производительности).

Результат работы системы выражается в следующих преимуществах:
- Постоянный объем впрыска в течение долгого времени
- Энергосбережение
- Низкие рабочие температуры уменьшают износ механических и электрических частей, что увеличивает срок службы и степень надежности насоса
- Универсальное входное напряжение от 100 до 250В (50 -60Гц)
- Режим пропорционального дозирования 1÷1 (для всех ручных насосов)
- **UNDERLOAD** (недогрузка) - сигнализация на линии забора реагента: отсутствие жидкости в головке насоса через опустошение резервуара и (или) повреждения шланга забора и (или) неисправности (засорение) клапана забора
- **OVERLOAD** (перегрузка) - сигнализация на линии сброса реагента: повышенное давление в головке насоса из-за помех на линии нагнетания и (или) неисправности (засорение) клапана впрыска и (или) в результате превышения противодавления в системе (превышение давления больше, чем указано в технических характеристиках насосах)
- Поддержка датчика уровня

Основные особенности дозирующих насосов серии **eOne BASIC**:
- Максимальная частота впрыска до 180 имп/мин.
- Универсальное входное напряжение от 100 до 250В (50 -60Гц).
- Максимальная потребляемая мощность - 32В.
- Режим пропорционального дозирования 1÷1.
- Поддержка датчика уровня.

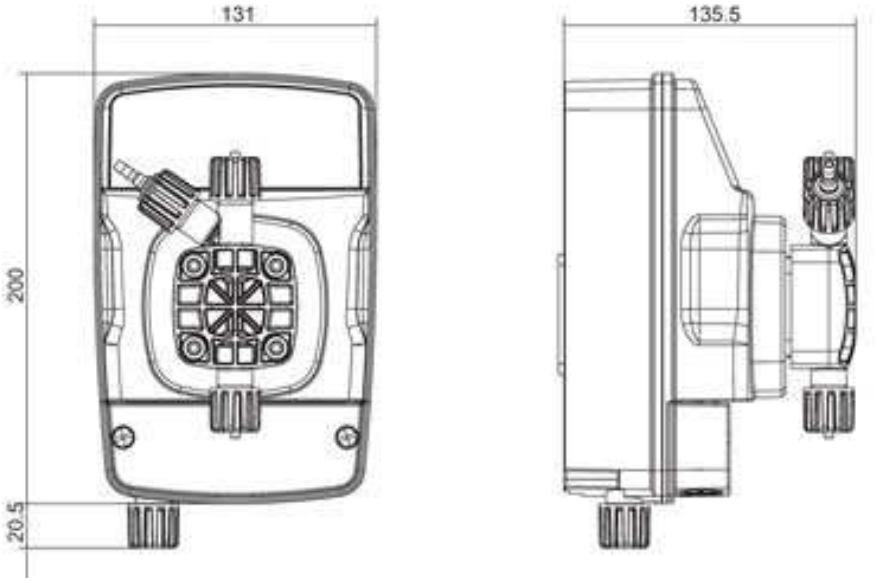

ТЕХНИЧЕСКИЕ ХАРАКТЕРИСТИКИ

Версия	MAX поток		Объем импульса, мл	Max имп/мин	Подсоединение на шланг	Высота забора, м	Стандартное напряжение	Потр. мощность,		Вес кг, (нетто)
	л/ч	бар						Вт	А	
0110	1.0	10	0.09	0-180	4x6	2.0	100–250В 50/60 Гц	5/23	1.4	3.0
	1.8	6	0.16							
	2.5	2	0.23							
0210*	2.0	10	0.18	0-180	4x6	2.0	100–250В 50/60 Гц	32	1.4	3.0
	2.9	6	0.27							
	6.1	1	0.56							
0216	2.0	16	0.11	0-300	4x6	2.0	100–250В 50/60 Гц	7/26	1.4	3.0
	3.8	10	0.21							
	5.1	6	0.29							
0420	4.0	20	0.22	0-300	4x6	2.0	100–250В 50/60 Гц	10/32	2.0	4.5
	6.0	12	0.33							
	7.3	8	0.40							
0507*	5.0	7	0.46	0-180	4x6	2.0	100–250В 50/60 Гц	32	1.4	3.0
	6.2	5	0.58							
	10.4	1	0.95							
0607	6.0	7	0.33	0-300	4x6	2.0	100–250В 50/60 Гц	5/23	1.4	3.5
	6.3	4	0.35							
	7.3	2	0.41							
0710	7.0	10	0.39	0-300	4x6	2.0	100–250В 50/60 Гц	7/26	1.8	3.5
	8.5	6	0.47							
	11.7	2	0.65							
1012	10.0	12	0.56	0-300	4x6	2.0	100–250В 50/60 Гц	10/32	1.8	4.5
	11.8	6	0.66							
	14.3	2	0.79							
1505	15.0	5	0.83	0-300	4x6	2.0	100–250В 50/60 Гц	7/26	1.8	3.5
	15.4	3	0.86							
	17.2	1	0.96							
2007	20.0	7	1.11	0-300	6x8	2.0	100–250В 50/60 Гц	10/35	1.9	4.5
	21.3	3	1.18							
	28.2	0.5	1.57							
3005	30.0	5	1.66	0-300	6x8	2.0	100–250В 50/60 Гц	10/35	1.9	4.5
	30.8	2	1.71							
	36.5	0.5	2.03							

***- модели eOne BASIC**

ГРАФИКИ ПРОИЗВОДИТЕЛЬНОСТИ

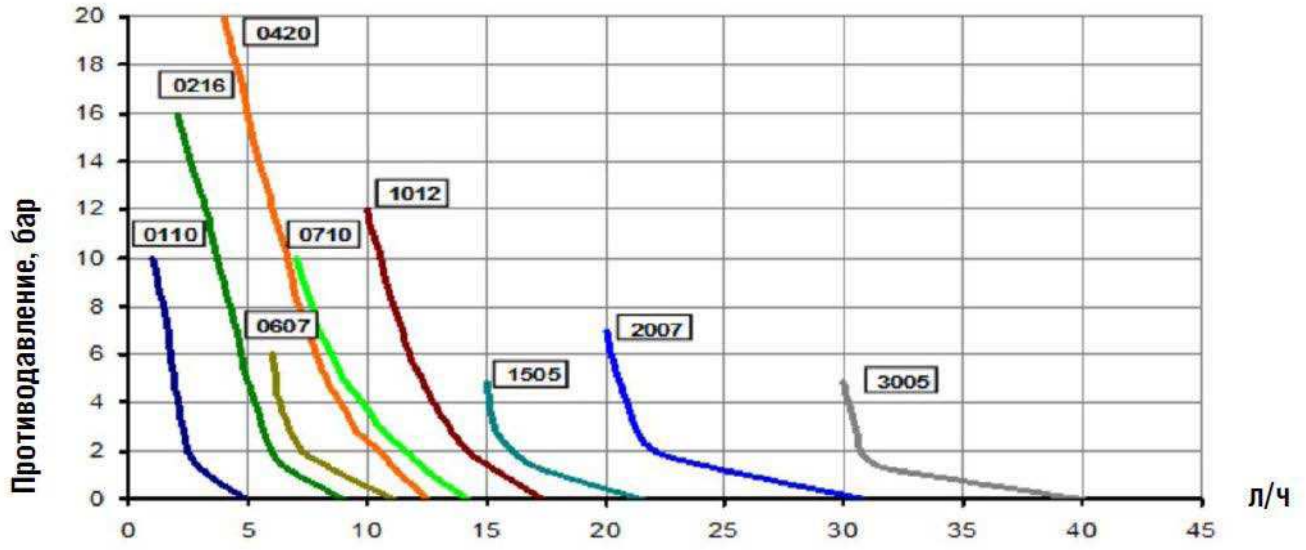

BASIC

Цифровой мембранный дозирующий насос с ручным управлением.

Режимы дозирования:

- Manual (Ручной) ON/OFF с двойной шкалой регулировки производительности 0-100% и 0-20% (для более четкого регулирования производительности насоса используется микроконтроллер)
- Пропорциональный 1:1 от импульсного расходомера (один принятый импульс от расходомера = 1 инжекции насоса).



• Максимальная частота импульсов **180 имп/мин**
• Мощность - 32 Вт
• Поддержка датчика уровня (датчик в комплект не входит).

MA

Цифровой мембранный дозирующий насос с ручным управлением.

Режим дозирования:

- Manual (ручной) ON / OFF с двойной шкалой регулировки производительности 0-100 % и 0-20 % (для более четкого регулирования производительности насоса используется микроконтроллер)
- Пропорциональный 1:1 от импульсного расходомера (один принятый импульс от расходомера = 1 инжекции насоса). В насосе установлены функции защиты (включаемых / отключаемых) : UNDERLOAD - контроль за отсутствием реагента, дозируется на линии забора ; OVERLOAD - контроль за превышением допустимого противодавления в системе.



• Максимальная частота импульсов **300 имп/мин**
• Мощность 26 Вт (варьируется в зависимости от противодавления)
• Поддержка датчика уровня (датчик в комплект не входит).

MF

Цифровой многофункциональный насос-дозатор пропорционального дозирования.

• Графический дисплей с подсветкой.
• Максимальная частота импульсов - **300 имп/мин**. Процедура калибровки конкретного импульса для специфических потребностей.

Режимы дозирования:

- Manual (ручной) ON/OFF; варианты регулирования производительности: **0-100%, 0-300 имп/мин, 0-XX л/час**.
- Пропорциональный от импульсного расходомера - режимы: умножение **1xN**, умножения с памятью **1xN(M)**, деления **1:N**, функция **1 x ml** (на каждый импульс от расходомера - насос выдаст запрограммированную количество «мл» (миллилитров) реагента, дозируемого), функция **1xL** (на каждый импульс от расходомера - насос выдаст запрограммированную количество «л» (литров) реагента, дозируется), функция **ml x m3** (насос принимает входные импульсы от расходомера и считает прохождения 1 м3 жидкости через расходомер, после чего - насос выдаст запрограммированную количество «мл» (миллилитров) реагента, дозируется) функция **PPM** (насос-дозатор выполнит необходимые расчеты и выдаст точное количество ppm (промилле: частей на миллион), установленной при программировании) режим 4-20 mA.



• Функции защиты, которые можно активировать/отключить: UNDERLOAD - контроль за отсутствием реагента, дозируется на линии забора; OVERLOAD - контроль за превышением допустимого противодавления в системе; FLOW SENSOR - датчик выходного потока, контролирует выход реагента, дозируется, из головки насоса.
• ALARM - сигнализация переполнения буфера памяти в режимах **1xN(M)** и **PPM** (слишком большое количество полученных импульсов от расходомера).
• Мощность - 26 Вт (варьируется в зависимости от противодавления).
• Релейный выход ON/OFF для аварийной сигнализации. Поддержка датчиков выходного потока и уровня (датчики в комплект не входят)

PLUS

Цифровой многофункциональный насос -дозатор пропорционального дозирования со встроенным контроллером pH/RedOx/Cl/PPM (на выбор).

• Графический дисплей с подсветкой.• Максимальная частота импульсов - **300 имп/мин**.
• Процедура калибровки конкретного импульса для специфических потребностей.

Режимы дозирования:

- Manual (ручной) ON/OFF
- Пропорциональный PROP.



• Плюс все основные режимы и функции насоса eOne -MF (см. описание выше).
• Диапазон измерений : 0-14 pH; -1000 +1400 mV (RedOx) 0-2 , 0-20 , 0-200 мг/л (хлор) , 0-2 , 0-20, 0-200 ppm (частей на миллион).• Установка времени задержки включения насоса. Ручная (по умолчанию 25 ^{0}C) или автоматическая температурная компенсация (при подключении датчика температуры PT100).• Сигнализация MAX . концентрации реагента.
• Сигнализация MIN . концентрации реагента.
• Сигнализация по времени беспрерывного дозирования.• Выход 4-20 мА.
• Релейный выход ON/OFF для аварийной сигнализации.
• Поддержка датчиков выходного потока и уровня (датчики в комплект не входят).
• Мощность - 26 Вт (варьируется в зависимости от противодавления)

МОДЕЛИ НАСОСОВ СЕРИИ eOne

Версия	MAX поток		Тип головки	Исполнение	BASIC	MA	MF	PLUS
	л/ч	бар						
0110	1.0	10	H	PVDF Керамика	—	**PEU453894I**	**PEU483894I**	**PEU463894I**
	1.8	6						
	2.5	2						
0210	2.0	10	H	PVDF Керамика	**PEU503874I**	—	—	—
	2.9	6						
	6.1	1						
0216	2.0	16	H	PVDF Керамика	—	**PEU453914I**	**PEU483914I**	**PEU463914I**
	3.8	10						
	5.1	6						
0420	4.0	20	H	PVDF Керамика	—	**PEU453924I**	**PEU483924I**	**PEU463924I**
	6.0	12						
	7.3	8						
0507	5.0	7	H	PVDF Керамика	**PEU503884I**	—	—	—
	6.2	5						
	10.4	1						
0607	6.0	7	H	PVDF Керамика	—	**PEU453934I**	**PEU483934I**	**PEU463934I**
	6.3	4						
	7.3	2						
0710	7.0	10	H	PVDF Керамика	—	**PEU453944I**	**PEU483944I**	**PEU463944I**
	8.5	6						
	11.7	2						
1012	10.0	12	H	PVDF Керамика	—	**PEU453954I**	**PEU483954I**	**PEU463954I**
	11.8	6						
	14.3	2						
1505	15.0	5	H	PVDF Керамика	—	**PEU453964I**	**PEU483964I**	**PEU463964I**
	15.4	3						
	17.2	1						
2007	20.0	7	I	PVDF Керамика	—	**PEU453974I**	**PEU483974I**	**PEU463974I**
	21.3	3						
	28.2	0.5						
3005	30.0	5	I	PVDF Керамика	—	**PEU453864I**	**PEU483864I**	**PEU463864I**
	30.8	2						
	36.5	0.5						

РАСШИФРОВКА КОДА

eONE

Серия
PEU = eOne

Модель
45 = MA
46 = PLUS
48 = MF
50 = BASIC

Версия, напряжение
389 = 0110 (100/250V)
391 = 0216 (100/250V)
392 = 0420 (100/250V)
393 = 0607 (100/250V)
394 = 0710 (100/250V)
395 = 1012 (100/250V)
396 = 1505 (100/250V)
397 = 2007 (100/250V)
386 = 3005 (100/250V)

Basic
387 = 0210 (100/250V)
388 = 0507 (100/250V)

Исполнение проточной части
4I = PVDF – TFE/P (Std)

TFE/P: фторкаучук – переменный сополимер тетрафторэтилена и пропилена

P	E	U	0	0	0	0	0	0	0	0

ТАБЛИЦА СРАВНИТЕЛЬНЫХ ХАРАКТЕРИСТИК МЕМБРАННЫХ ДОЗИРУЮЩИХ НАСОСОВ

Серия eOne	BASIC	MA	MF	PLUS
Ручное управление - аналоговое	•	•	—	—
Ручное управление - цифровое	—	—	•	•
Регулировка производительности 0-100%	•	•	•	•
Регулировка производительности - в л/ч	—	—	•	•
Режим дозирования: Постоянный ON-OFF	•	•	•	•
Режим дозирования: Пропорциональный PROP.	•	•	•	•
Вход для датчика уровня реагента	•	•	•	•
Вход для датчика выходного потока	—	—	•	•
Вход 4-20 mA	—	—	•	•
Вход импульсный (от расходомера)	1:1	1:1	•	•
Вход для датчика PH	—	—	—	•
Вход для датчика RX	—	—	—	•
Вход для датчика CL	—	—	—	•
Вход для датчика CD	—	—	—	—
Вход для датчика температуры PT100	—	—	—	•
Выходное сервисное реле	—	—	•	•
Выход mA	—	—	—	•
Поддержка датчика потока	—	—	—	•
Регулировка длины хода пистона	—	—	—	—

• Стандартно
◦ Опционально
– Недоступно