Фильтры мешочного типа BFH-1, 2 (R)

Корпус SUS 304-BFH-2 (R) (фильтр мешочного типа)

Корпус фильтра изготовлен из высококачественной нержавеющей стали, пригодной для контактирования с питьевой водой. В качестве фильтрующих элементов используются мешочные фильтры различной микронности из полиэстера, полипропилена, нейлона или тефлона.

Технические характеристики

Примечание: картриджи мешочного типа в комплект не входят!

Стандартные габаритные размеры для моделей BFH:

Модель	A (мм)	B (мм)	C (мм)	D (мм)	F (мм)	Вход/Выход	Расход м³/ч
BFH-1	500	380	720	Ø 219	Ø 170	1"–3"	15
BFH-2	700	720	1070	Ø 219	Ø 170	1"–3"	30

SUS 304 BFH-1

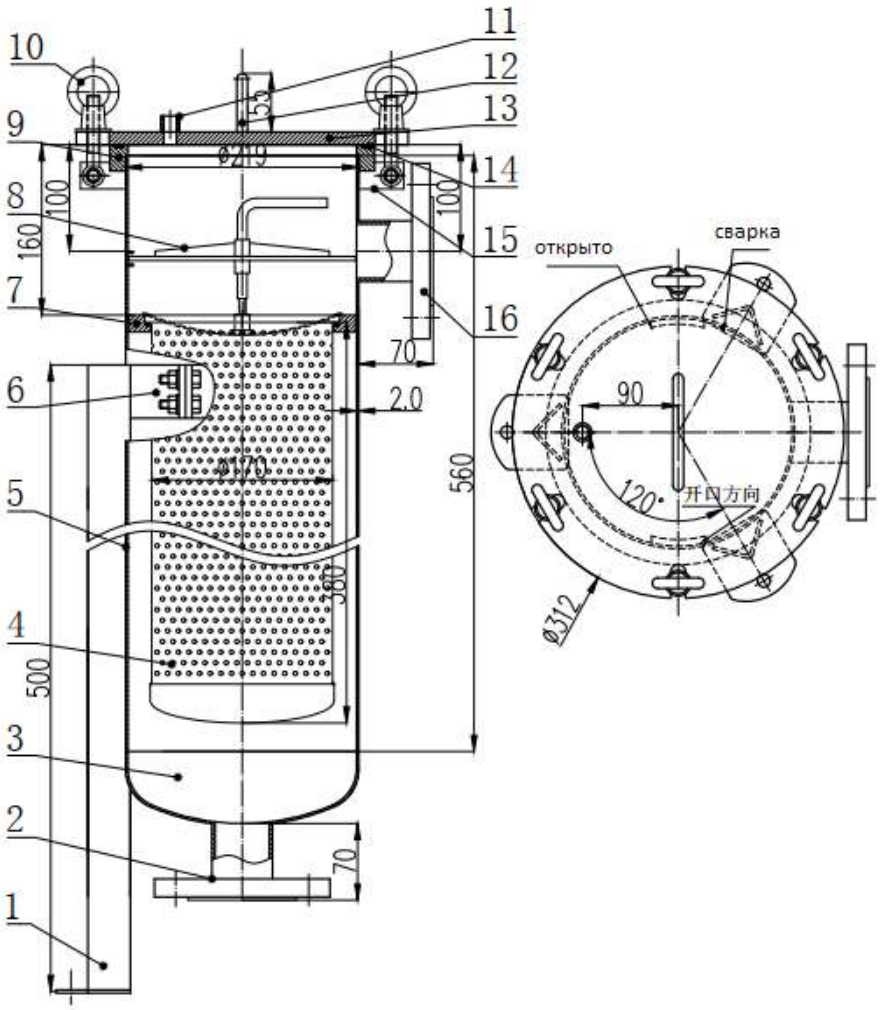

№	Наименования	Материалы и размеры	Кол-во
1	Опора	SUS 304 500×38×38×3.0	3
2	Выходной патрубок	SUS 304 фланец 2″ по стандарту DIN	1
3	Дно корпуса	SUS 304 Φ219×2.0	1
4	Корзина	SUS 304 Φ170×380	1
5	Корпус	SUS 304 Φ219×2.0	1
6	Хомут	SUS 304	1
7	Фланец	SUS 304 Φ214×Φ173×16	1
8	Пресс-узел	SUS 304	1
9	Фланец	SUS 304 Φ219×Φ250×25	1
10	Болты	SUS 304 M12	6
11	Продувочное отверстие	1/4" внутренняя резьба	1
12	Ручка	SUS 304	1
13	Плита	SUS 304 Φ312×12.0	1
14	Уплотнительное кольцо	EPDM, этилен-пропилен-диеновый каучук	1
15	Крепёжная скоба	SUS 304	12
16	Входной патрубок	фланец 2" по стандарту DIN	1

SUS 304 BFH-2

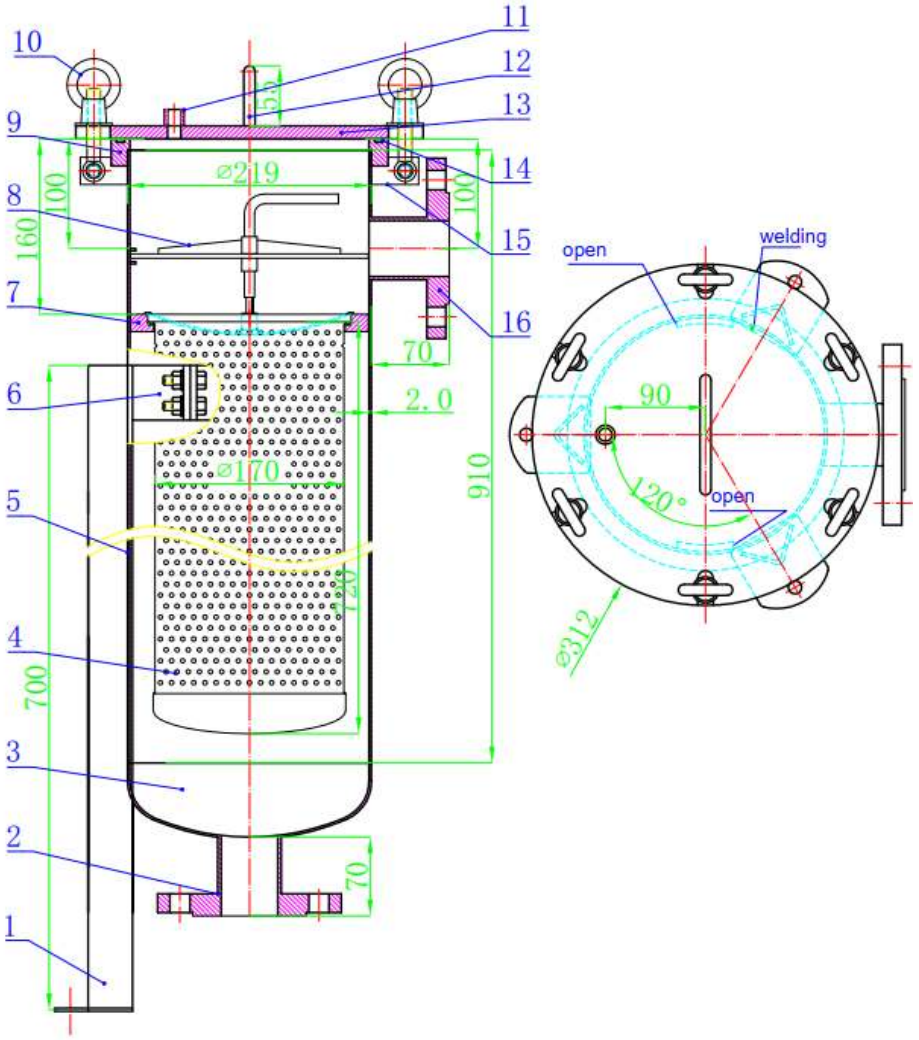

№	Наименования	Материалы и размеры	Кол-во
1	Опора	SUS 304 700×38×38×3.0	3
2	Выходной патрубок	SUS 304 фланец 2″ по стандарту DIN	1
3	Дно корпуса	SUS 304 Ф219×2.0	1
4	Корзина	SUS 304 Ф170×720	1
5	Корпус	SUS 304 Ф219×2.0	1
6	Хомут	SUS 304	1
7	Внутренний фланец	SUS 304 Ø214×Ø173×16	1
8	Пресс-узел	SUS 304	1
9	Фланец	SUS 304 Ø219×Ø250×25	1
10	Болты	SUS 304 M12	6
11	Продувочное отверстие	1/4" внутренняя резьба	1
12	Ручка/рукоятка	SUS 304	1
13	Верхняя плита (крышка)	SUS 304 Ø312×12.0	1
14	Уплотнительное кольцо	EPDM, этилен-пропилен-диеновый каучук	1
15	Крепёжная скоба	SUS 304	12
16	Входной патрубок	фланец 2" по стандарту DIN	1